第41回全国高等学校柔道選手権大会北海道大会
〈男子団体〉

（南北海道）

北　　海 1
函ラ・サ 2
苫　有　朋 3
恵　庭　南 4
小樽水産 5
琴似工業 6
北海道栄 7
札幌第一 8
函館大谷 9
山　の　手 10
小樽桜陽 11
函館工業 12
札幌光星 13
苫小牧工 14
東海札幌 15

（北北海道）
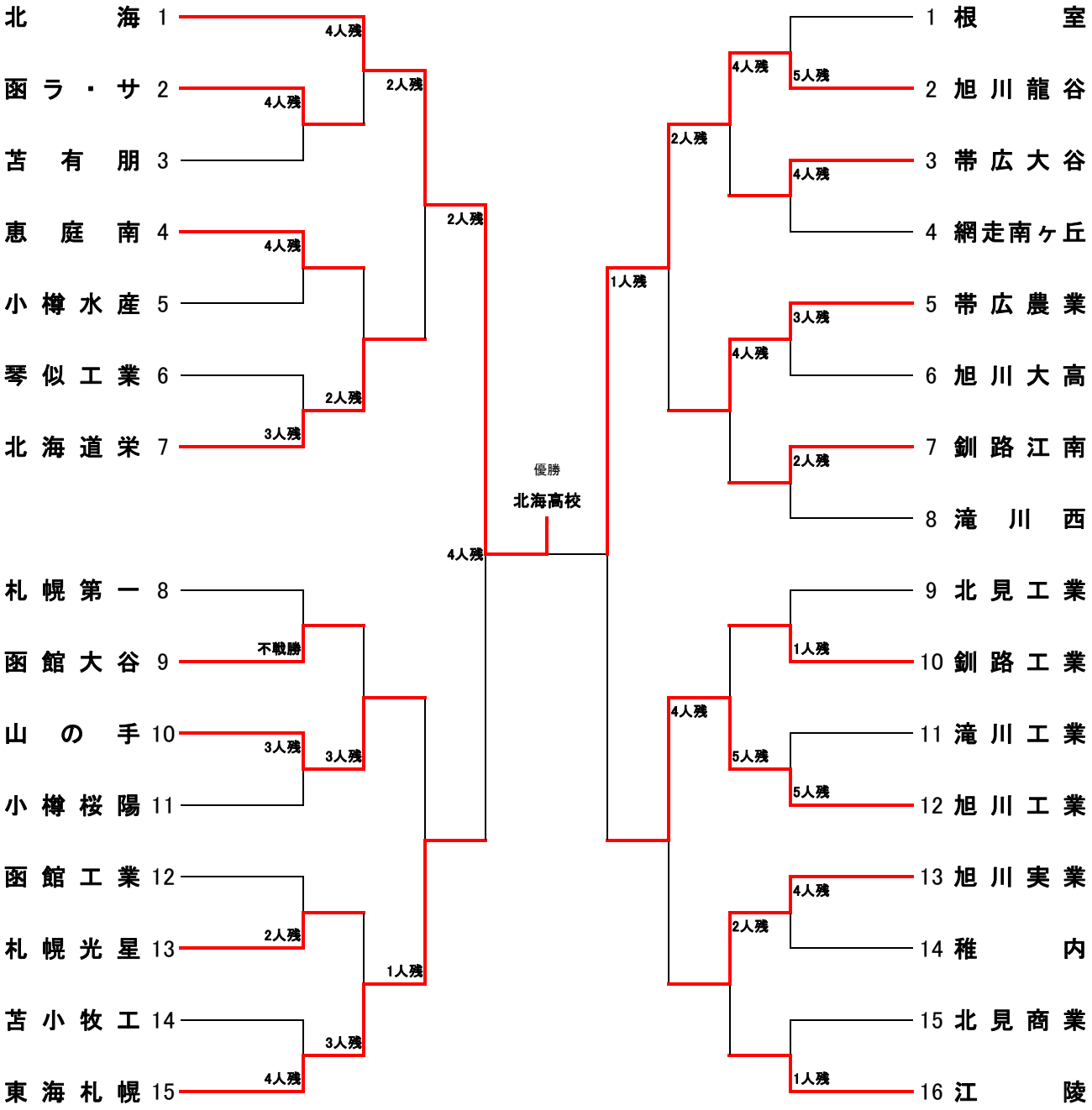
1 根　　室
2 旭川龍谷
3 帯広大谷
4 網走南ヶ丘
5 帯広農業
6 旭川大高
7 釧路江南
8 滝　川　西
9 北見工業
10 釧路工業
11 滝川工業
12 旭川工業
13 旭川実業
14 稚　　内
15 北見商業
16 江　　陵